Projektowanie zdrojów wody kranowej w ujęciu przepisów dotyczących osób niepełnosprawnych

www.zdrojownia.pl

zdrojownia
woda na czasie

SPIS TREŚCI

PRZEPISY W POLSCE I NA ŚWIECIE 3

FUNDACJA INTEGRACJA 3

PROGRAM DOSTĘPNOŚĆ PLUS 4

ZASADY DOBORU URZĄDZEŃ ORAZ ICH INSTALACJI DLA OSÓB PORUSZAJĄCYCH SIĘ NA WÓZKACH INWALIDZKICH: 5

PRZYKŁADY ZŁYCH INSTALACJI - WYLEWKA ZAMONTOWANA W ZŁYM MIEJSCU: 6

PRZYKŁADY ZŁYCH INSTALACJI - NIEWŁAŚCIWA KONSTRUKCJA I WYSOKOŚĆ ZDROJÓW ZEWNĘTRZNYCH: 6

PRZYKŁADY ZŁYCH INSTALACJI - NIEWŁAŚCIWA KONSTRUKCJA I WYSOKOŚĆ ZDROJÓW WEWNĘTRZNYCH: 7

PRZYKŁADY PRAWIDŁOWYCH INSTALACJI: 8

DOSTOSOWANIE ZDROJÓW I PRZESTRZENI DO POTRZEB OSÓB PORUSZAJĄCYCH SIĘ O KULACH 9

DOSTOSOWANIE ZDROJÓW I PRZESTRZENI DO POTRZEB OSÓB NIEWIDOMYCH I SŁABOWIDZĄCYCH: 9

PRZYKŁADY INSTALACJI ZDROJÓW WODY KRANOWEJ ZAPEWNIAJĄCYCH DOSTĘP OSOBOM NIEPEŁNOSPRAWNYM: 11

Zdroje wody kranowej na dobre zagościły na Polskim rynku. Pojawiają się w takich miejscach jak parki, place zabaw, siłownie plenerowe, bulwary czy rynki miast i miasteczek. Na początku roku 2021 weszła w życie nowa dyrektywa unijna dotycząca jakości oraz dostępu do wody pitnej w przestrzeni publicznej. Nowe przepisy zwracają uwagę na zapewnienie wody pitnej wszystkim grupom społecznym oraz wszystkim ludziom, mając na uwadze także potrzeby osób niepełnosprawnych.

PRZEPISY W POLSCE I NA ŚWIECIE

W Polsce prawo dotyczące niepełnosprawnych reguluje tylko zasady instalacji sanitarnych tj. toalet czy umywalek, niestety zdroje wody kranowej nigdy w tych przepisach nie były ujęte.

W USA problem ten regulują przepisy **ADA** (Americans with Disabilities Act (tłumaczenie: Amerykańskie przepisy dla osób niepełnosprawnych). W związku z brakiem ustawodawstwa w Polsce stanowią one pewnego rodzaju wyznacznik zasad, które powinniśmy stosować przy realizacji inwestycji związanych z montażem zdrojów czy źródełek wody pitnej. Przepisy te w jasny sposób określają wysokość montażu mis, wolną przestrzeń manewrową dla wózków inwalidzkich, czy inne kwestie dotyczące różnych grup niepełnosprawnych.

FUNDACJA INTEGRACJA

Od zawsze staraliśmy się, aby nasze rozwiązania były dostosowane do potrzeb o różnym stopniu niepełnosprawności, pomimo braku konkretnych polskich przepisów prawnych w tym zakresie. Naszym odbiorcom zwracamy uwagę, jak istotną kwestią jest fakt, aby instalowane przez nich urządzenia były jak najlepiej przygotowane do obsługi przez wszystkich użytkowników. Z tego też względu w roku 2015 rozpoczęliśmy działania konieczne do uzyskania certyfikatu Integracji – organizacji atestującej produkty pod kątem wygody i możliwości użytkowania przez osoby niepełnosprawne. Działania te obejmują wybór urządzeń, z których swobodnie mogą korzystać osoby poruszające się na wózkach inwalidzkich, o kulach, czy osoby niewidome i niedowidzące, ich obsługa jest intuicyjna, a urządzenia są tak skonstruowane, aby ich użytkowanie zapewniało najwyższy poziom bezpieczeństwa.

PROGRAM DOSTĘPNOŚĆ PLUS

Każdy zdrój przystosowany do potrzeb osób niepełnosprawnych oznaczony jest na naszej stronie www, w katalogach czy na kartach produktów specjalnym logo, celem szybkiej identyfikacji.

Dodatkowo od stycznia 2019 roku jesteśmy sygnatariuszem **Partnerstwa na rzecz dostępności** programu **Dostępność Plus**. Prowadzonego przez Ministerstwo Funduszy i Polityki Regionalnej.

Programu Dostępność Plus obejmuje szereg kompleksowych działań w obszarze dostępności w przestrzeni publicznej, towarów oraz usług. Działania obejmują administracje rządową, samorządy, przedsiębiorców i organizacje pozarządowe.

Dostępność Plus

ZASADY DOBORU URZĄDZEŃ ORAZ ICH INSTALACJI DLA OSÓB PORUSZAJĄCYCH SIĘ NA WÓZKACH INWALIDZKICH:

Projektując przestrzeń publiczną powinniśmy pamiętać, aby zdrój wody pitnej, który chcielibyśmy zainstalować był wyposażony w dodatkową misę boczną umożliwiającą swobodny podjazd wózkiem inwalidzkim, a wysokość misy powinna być usytuowana na wysokościach, które obrazuje poniższy schemat.

Przestrzeń kolanowa pomiędzy linią gruntu a dolną krawędzią misy powinna wynosić 685 mm. Wysokość wylewki, z której pijemy powinna być umiejscowiona nie wyżej niż 915 mm. Należy pamiętać, że strumień wody w zdrojach wodnych skierowany jest do góry, zatem zbyt wysoko zamontowana misa nie pozwoli na zaspokojenie pragnienia osobie na wózku inwalidzkim. Kierunek wypływu wody oraz umiejscowienie wylewki na misie jest także bardzo ważne. Wylewka, z której woda wypływa w dół lub zamontowana została po przeciwnej stronie misy, wymusza nienaturalną postawę ciała, wręcz nieosiągalną dla osób poruszających się na wózku inwalidzkim i niejednokrotnie powoduje, że osoba siedząca na wózku nie sięga do wylewki ustami.

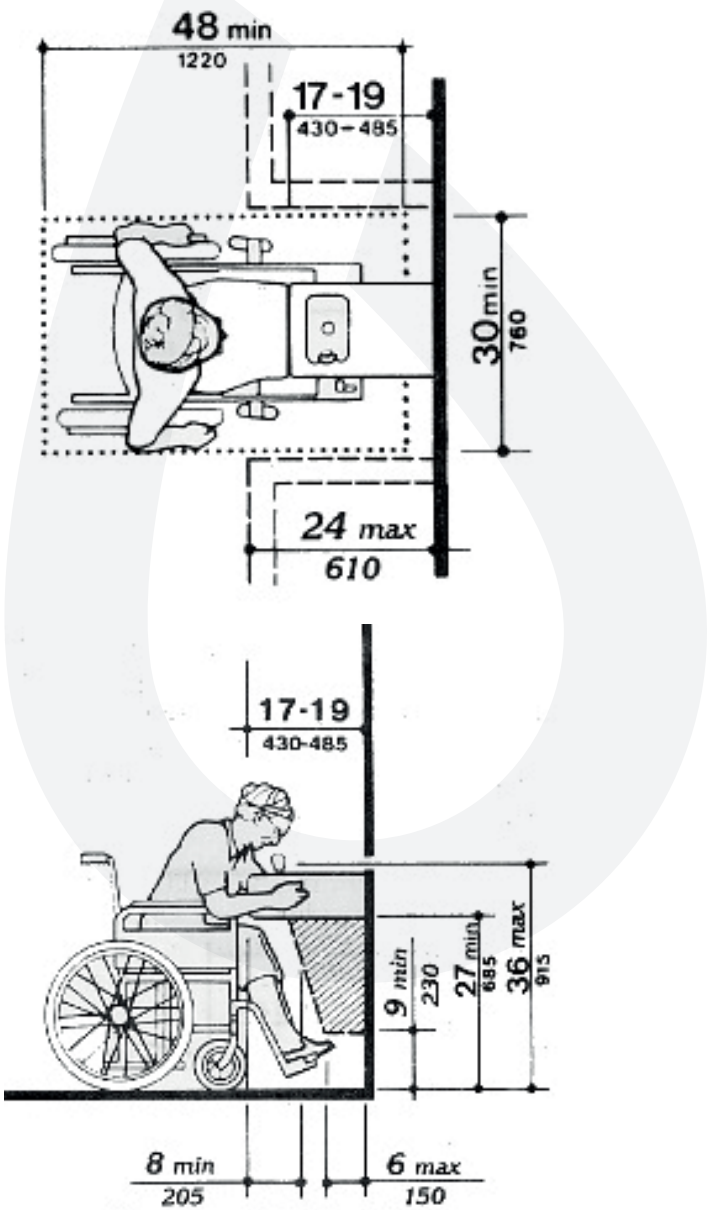

PRZYKŁADY ZŁYCH INSTALACJI - WYLEWKA ZAMONTOWANA W ZŁYM MIEJSCU:

PRZYKŁADY ZŁYCH INSTALACJI - NIEWŁAŚCIWA KONSTRUKCJA I WYSOKOŚĆ ZDROJÓW ZEWNĘTRZNYCH:

Dodatkowo przestrzeń wokół zdroju powinna być wolna od barier takich, jak różnica poziomów, wszelkiego rodzaju murki czy schody. Zdrój powinien być zamontowany na równym i utwardzonym podłożu pozwalającym na bezproblemowy podjazd wózkiem.

PRZYKŁADY ZŁYCH INSTALACJI - NIEWŁAŚCIWA KONSTRUKCJA I WYSOKOŚĆ ZDROJÓW WEWNĘTRZNYCH:

Ważną kwestią, o której należy pamiętać jest zachowanie zasady, aby boczna misa dla niepełnosprawnych była oddalona od ściany czy korpusu urządzenia o 430 -485 mm. Pozwoli to na swobodny podjazd osobie dorosłej poruszającej się na wózku.

PRZYKŁADY PRAWIDŁOWYCH INSTALACJI:

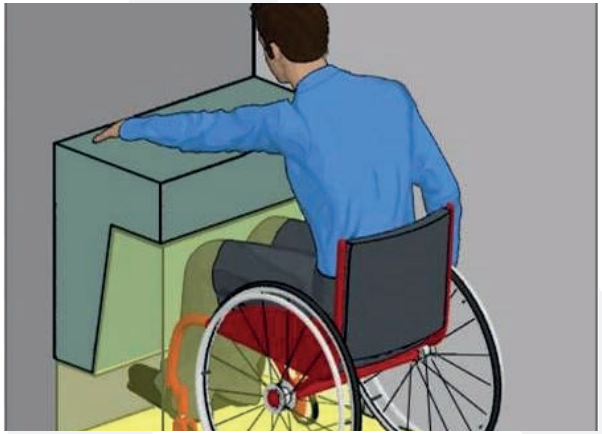

zdrojownia
woda na czasie

DOSTOSOWANIE ZDROJÓW I PRZESTRZENI DO POTRZEB OSÓB PORUSZAJĄCYCH SIĘ O KULACH

Przestrzeń publiczna to jednak nie tylko wózki inwalidzkie. Drugą grupą niepełnosprawnych są osoby z dysfunkcjami i porażeniami kończyn poruszające się o kulach. Tego typu osoby potrzebują dodatkowego oparcia lub poręczy, o którą mogą się podeprzeć podczas picia.

DOSTOSOWANIE ZDROJÓW I PRZESTRZENI DO POTRZEB OSÓB NIEWIDOMYCH I SŁABOWIDZĄCYCH:

Ostatnią grupą, na którą należy zwrócić uwagę podczas instalacji zdrojów wody kranowej są osoby niewidome, niedowidzące i osoby starsze. Dla tych osób przycisk uruchamiający powinien być pomalowany w kolorze kontrastującym do koloru całej obudowy, a dla osób niewidomych standardem jest tabliczka w języku Braille z napisem, co to za urządzenie i do czego służy. Tabliczka ta umieszczona jest zazwyczaj w sąsiedztwie misy lub przycisku uruchamiającego.

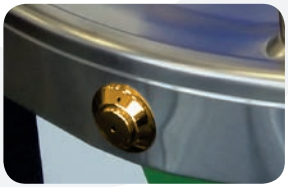

Elementem nierozstrzygniętym jest kwestia pogodzenia zasad dla osób na wózkach i osób niewidomych, ponieważ dla osób poruszających się na wózkach inwalidzkich zdrój powinien odstawać o ściany, od całego korpusu zdroju, co może spowodować niebezpieczeństwo dla osób niewidomych, ponieważ elementy te niejednokrotnie wchodzą w światło ciągu komunikacyjnego. Szukamy jednak sposobu na połączenie obu tych grup.

zdrojownia
woda na czasie

PRZYKŁADY INSTALACJI ZDROJÓW WODY KRANOWEJ ZAPEWNIAJĄCYCH DOSTĘP OSOBOM NIEPEŁNOSPRAWNYM:

zdrojownia
woda na czasie

zdrojownia

woda na czasie

www.zdrojownia.pl

INFOLINIA: 801 000 501